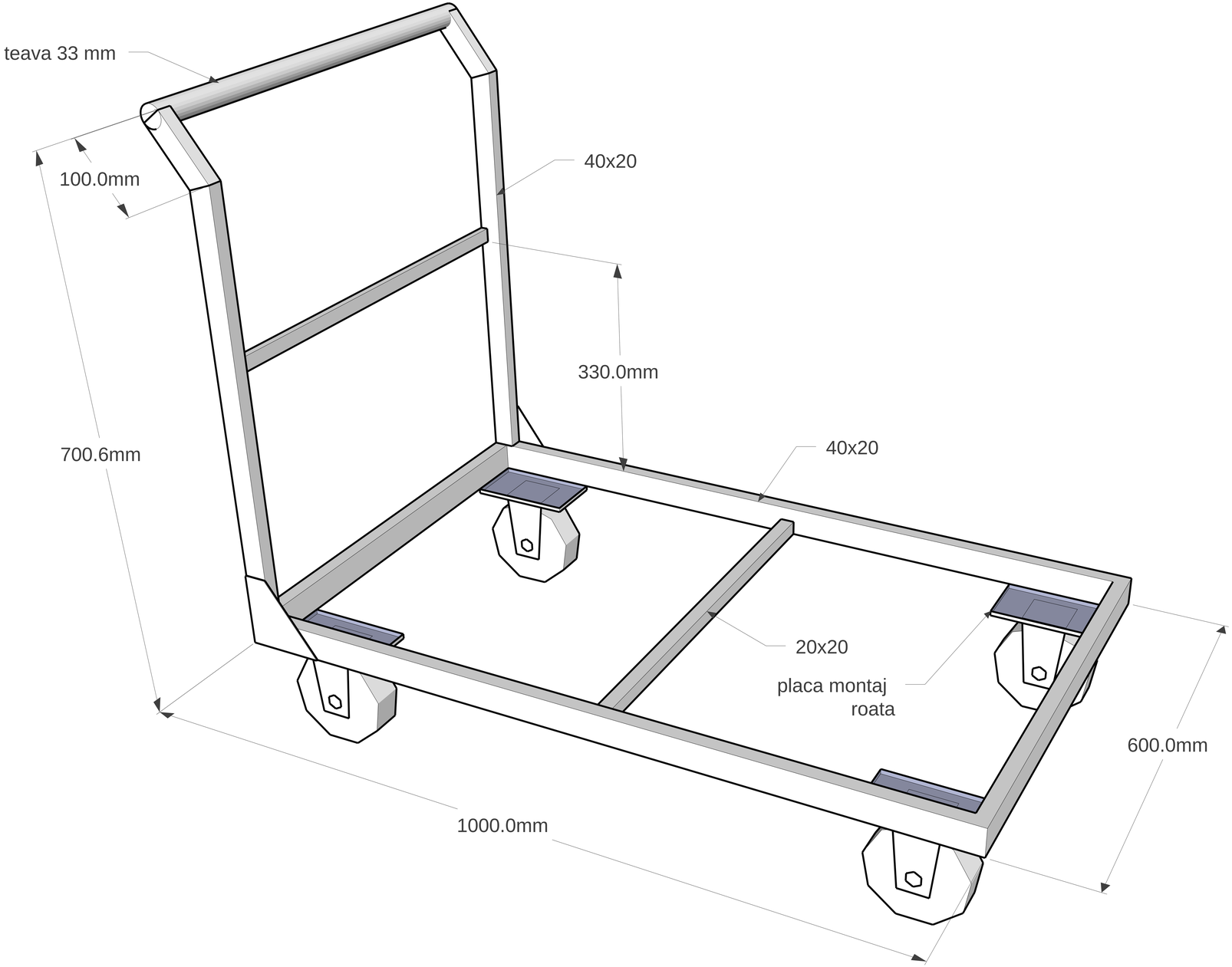
teava 33 mm
100.0mm
40x20
330.0mm
700.6mm
40x20
20x20
placa montaj
roata
600.0mm
1000.0mm